PRZEKRÓJ A – A

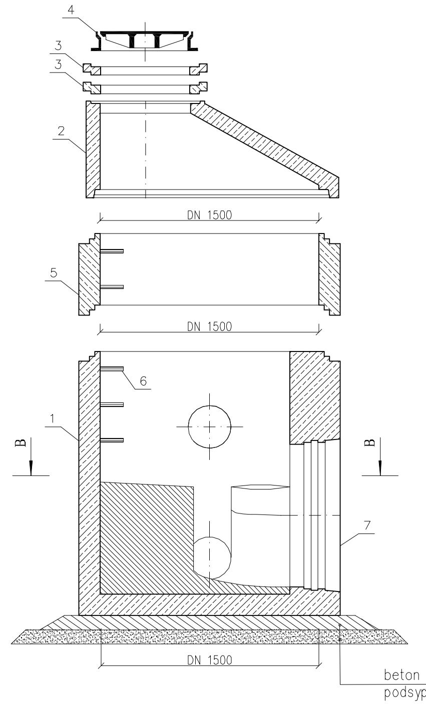

PRZEKRÓJ B – B

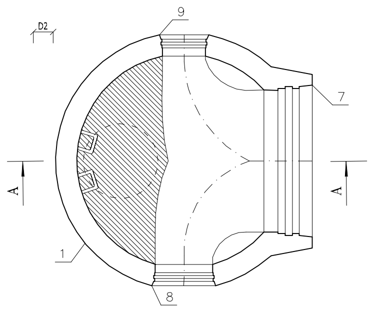

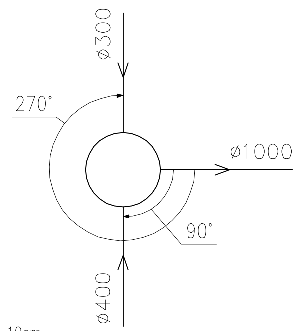

NR	ELEMENT	ILOŚĆ
1	Dolna część studni – złącze z uszczelką DN1000, wysokość h/H=1600/1800mm	1
2	Zwężka redukcyjna DN1000/625 wysokość h=600mm	1
3	Pierścień dystansowy DN625 x h=100mm	2
4	Właz żeliwny okrągły ø600 typu ciężkiego z pokrywą z wypełnieniem betonowym bez otworów wentylacyjnych, samoblokująctyce (bez zamknięć śrubowych)	1
5	Krąg betonowy DN1500 o wysokości h=500mm	1
6	Stopnie złazowe żeliwne w otulinie z PE	
7	Przejście szczelne ø1000mm	1
8	Przejście szczelne ø400mm	1
9	Przejście szczelne ø300mm	1

Inwestor:

Powiat Wołowski
Pl. Piastowski 2
56-100 Wołów

Jednostka projektowa:

ALFA PROJEKT
Tomasz Płonka
50-540 Wrocław, ul. Strońska 4a/21
tel. (071) 70 71 203
fax. (071) 70 71 256
e-mail: alfa.projekt@interia.pl

Obiekt:
Parking przy ul. Inwalidów Wojennych w Wołowie

Temat opracowania:
Budowa parkingu na działce nr 53/5
przy ul. Inwalidów Wojennych w Wołowie

Tytuł rysunku:
Studnia kaskadowa

Zespół projektowy:

Stanowisko	Imię i nazwisko	Uprawnienia nr	Podpis
Branża:	Odwodnienie		
Projektant:	inż. Ireneusz Bors	63/DOŚ/03	
Opracował:	---		
Sprawdzający:	mgr inż. Robert Flis	221/DOŚ/05	
Stadium: PW	Data: 7.2015	Skala: –	Nr rys.–Ark.: o.6